BEHUMAX

THE BEST FOR YOU

Máquina multifuncional MULTIGYM 400

A

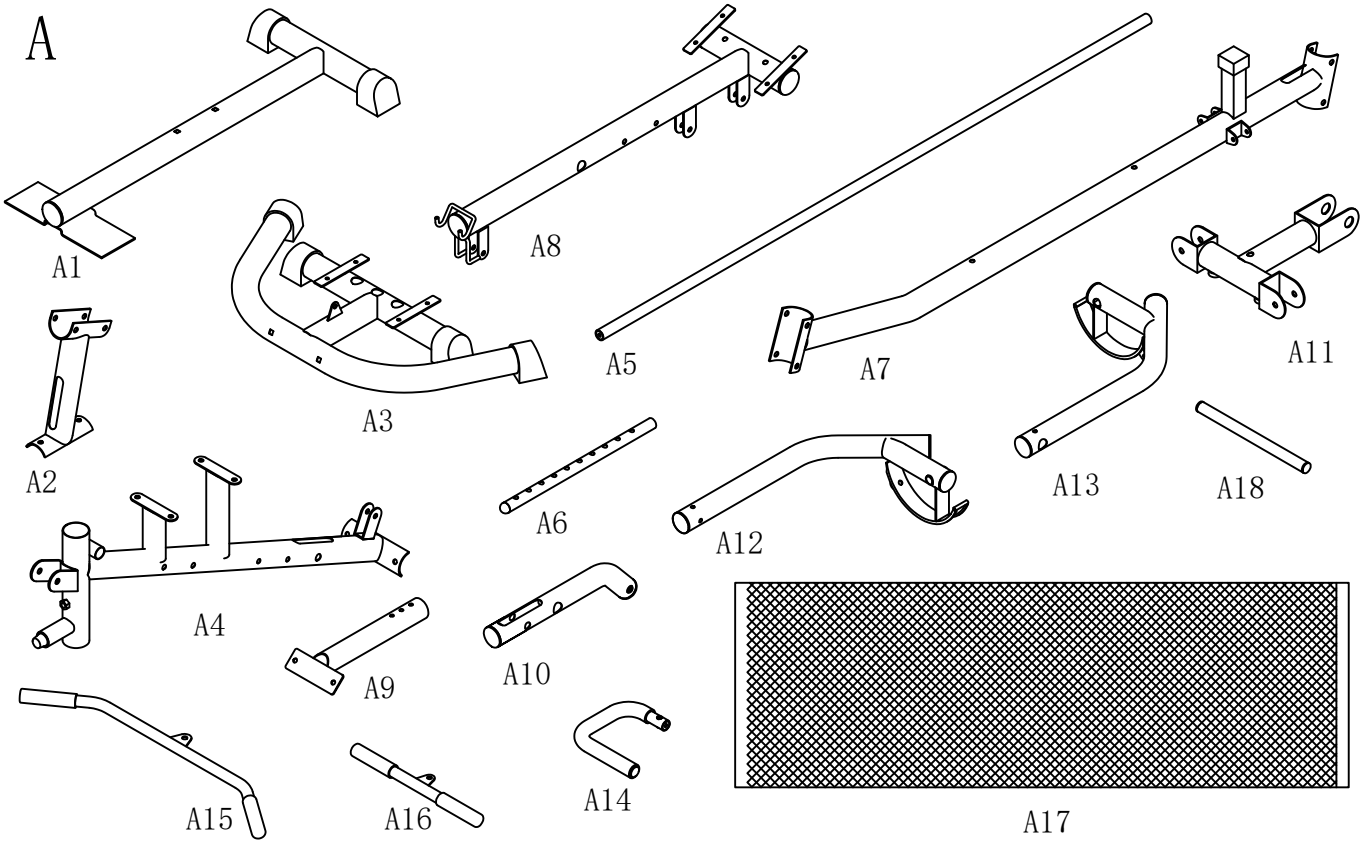
A1
A8
A5
A7
A11
A3
A2
A13
A18
A6
A12
A4
A10
A9
A15
A16
A14
A17

B

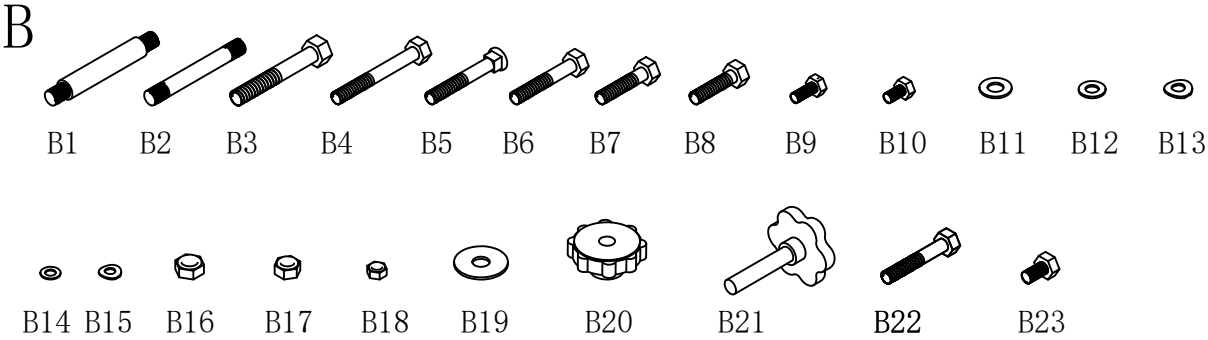
B1
B2
B3
B4
B5
B6
B7
B8
B9
B10
B11
B12
B13
B14
B15
B16
B17
B18
B19
B20
B21
B22
B23

C

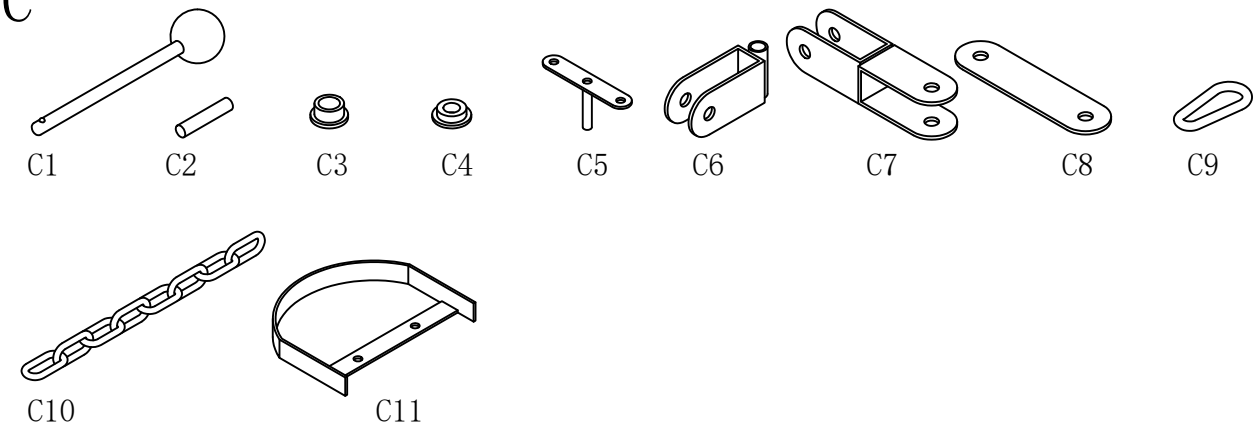
C1
C2
C3
C4
C5
C6
C7
C8
C9
C10
C11

D

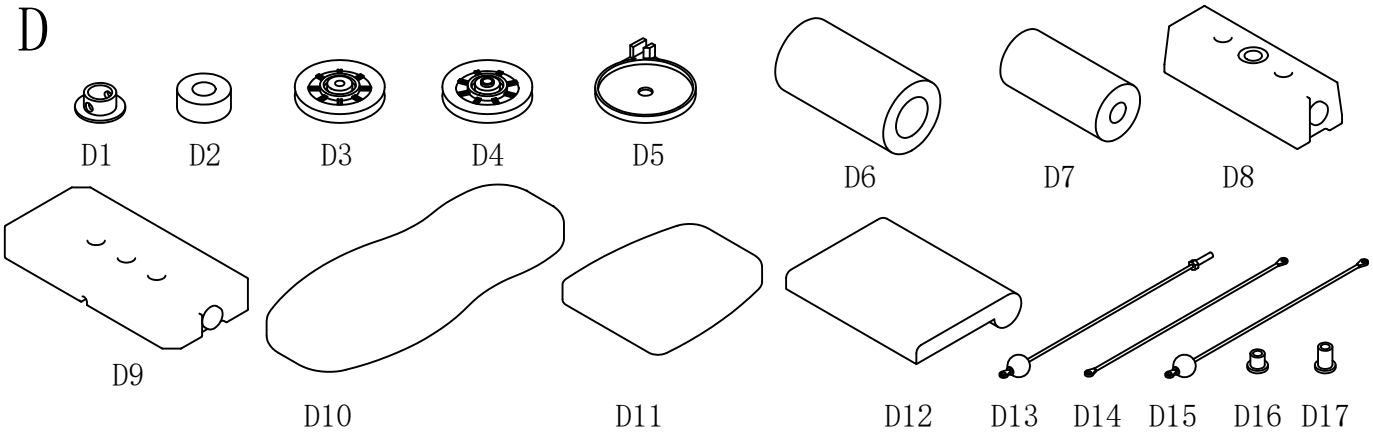

LISTA DE PEÇAS					
NO.	Descrição	Quantity	NO.	Descrição	Quantity
A1	Canal basal anterior	1	A2	tubo de suporte vertical	1
A3	Canal basal posterior	1	A4	tubo do assento	1
A5	Haste guia	2	A6	Tubo de seleção de peso	1
A7	tubo de suporte principal	1	A8	Tubo de suporte superior	1
A9	tubo de apoio de almofada	1	A10	tubo de chute	1
A11	suporte de braço borboleta	1	A12	Suporte do acelerador direito	1
A13	Braço do acelerador esquerdo	1	A14	Manipuladora	2
A15	Cruzeta superior	1	A16	Alça baixa	1
A17	capa de rede de proteção	1	A18	tubo de ferro colódio	1
B1	∅16 tigela de cabeça dupla	1	B2	∅12 tigela de cabeça dupla	2
B3	Parafuso roscado M12X80mm	1	B4	M10X80mm parafuso roscado	7
B5	Parafuso de transporte M10X75mm	4	B6	M10X60mm parafuso roscado	2
B7	Parafuso de transporte M10X75mm	1	B8	M10X40mm parafuso roscado	9
B9	M8X20mm perno roscadot	12	B10	M8X15mm parafusoo roscado	16
B11	∅12 arruelas	8	B12	Ø10 Arruela	22
B13	∅10 Arruela de arco	6	B14	Ø8 Arruela	16
B15	ϕ8 Arruela	10	B16	M12 Porca	7
B17	M10 Porca	26	B18	M8 Porca	2
B19	ϕ12 Arruela grande	1	B20	Porca de botão	1
B21	Parafuso de botão	1	B22	M10X70mm parafuso roscado	1
B23	M10X15mm Parafuso roscado	2			
C1	Pin selector	1	C2	pino fixo	1
C3	cubo de metal	2	C4	Buje metálico	4
C5	suporte de backup	4	C6	suporte de polia simples	2
C7	suporte de pólo duplo	1	C8	Soporte de polia	2
C9	Gancho	5	C10	Corrente	2
C11	Suporte de cobertura de malha protetora	4			
D1	Manga de posicionamento	1	D2	Aro de borracha	2
D3	Polia	11	D4	Polea	1
D5	Tampa da polia	2	D6	Esponja grande	2
D7	Esponja pequena	4	D8	Cobertura do bloco de peso	1
D9	Tableta de contrapeso	9	D10	Cojín de respaldo	1
D11	assento do banco	1	D12	Cotoveleira	1
D13	corda de arame superior	1	D14	Corda de fio de braço de borboleta	1
D15	corda de arame inferior	1	D16	Cubo curto	2
D17	Cubo longo	2			

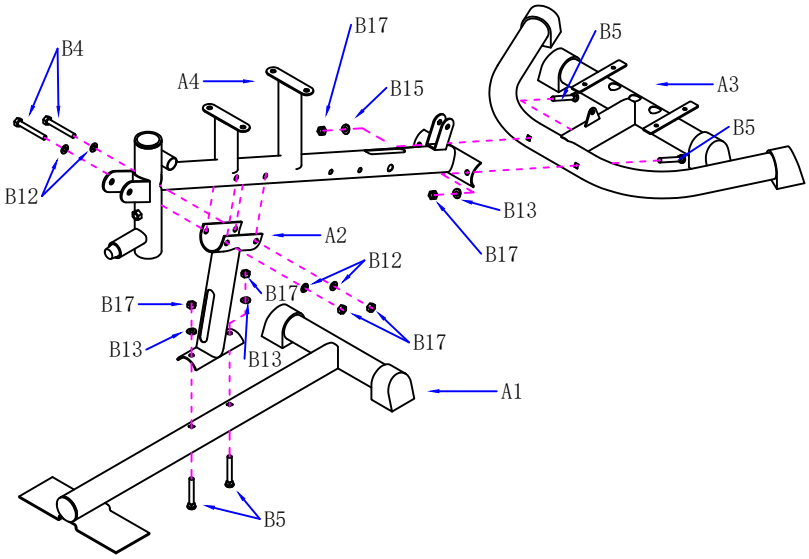

Passo:1

1. Conecte o tubo da almofada do assento (A4) ao tubo inferior traseiro (A3) usando o parafuso de transporte (B5), arruela (B13) e porca (B17).

2. Prenda o tubo de suporte vertical (A2) ao tubo da almofada do assento (A4) usando o parafuso (B4), arruela (B12) e porca (B17).

3. Fixe o tubo reto inferior (A1) ao tubo de suporte vertical (A2) usando o parafuso de cabeça redonda (B5), arruela (B13) e porca (B17).

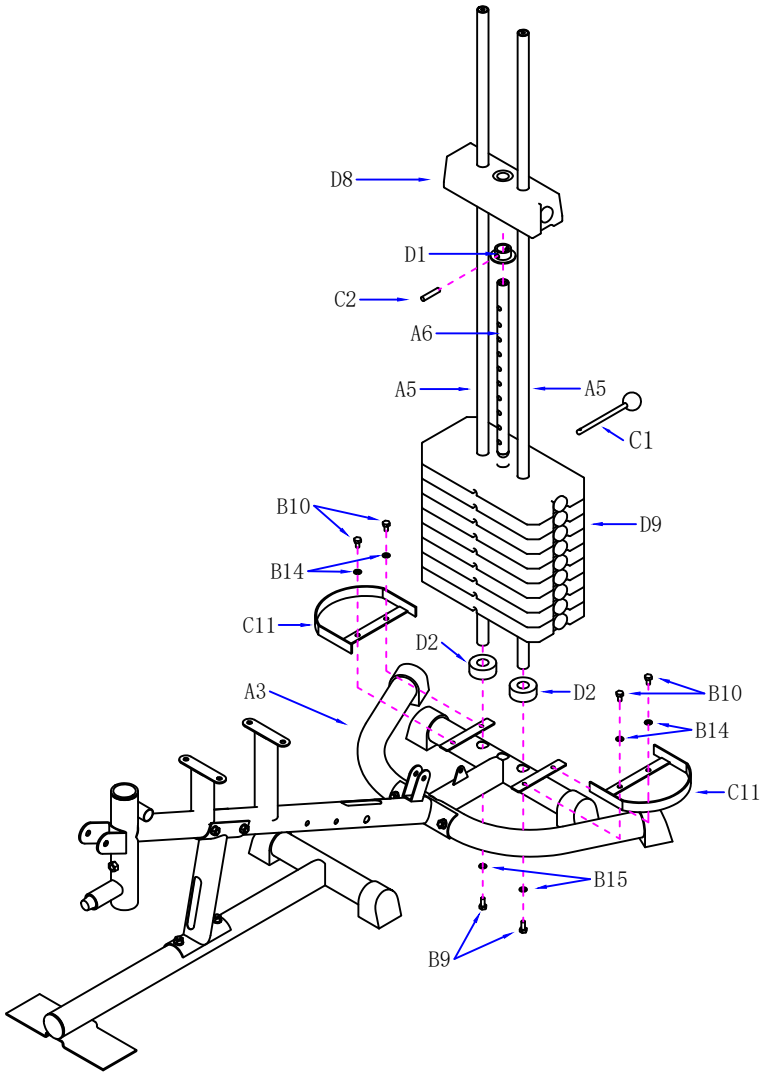

Passo:2

1. Insira a haste guia (A5) através do anel de borracha (D2) nos dois orifícios do tubo inferior traseiro (A3) e, em seguida, fixe-o com parafusos (B9) e arruelas (B15) pela parte inferior.
2. Coloque a placa de peso (D9) na barra guia (A5), (tenha atenção à segurança pessoal).
3. Coloque a manga de posicionamento (D1) no tubo de seleção de peso (A6) e prenda-o com o pino fixo (C2)
4. Coloque a parte superior do bloco de pesos (D8) no tubo de seleção de pesos (A6).
5. Insira o pino seletor (C1) através do bloco de pesagem (D9) no orifício do tubo seletor de peso (A6).

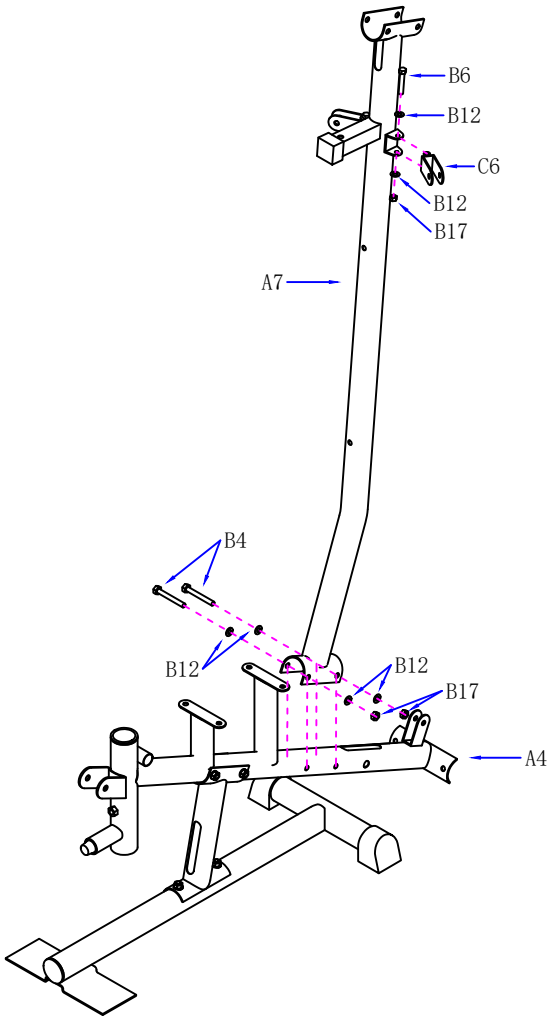

Passo:3

1. Conecte o tubo de suporte principal (A7) ao tubo da almofada do assento (A4) usando o parafuso (B4), arruela (B12) e porca (B17).

2. Instale o suporte da polia simples (C6) no tubo de suporte principal (A7) e prenda com o parafuso (B6), arruela (B12) e porca (B17).

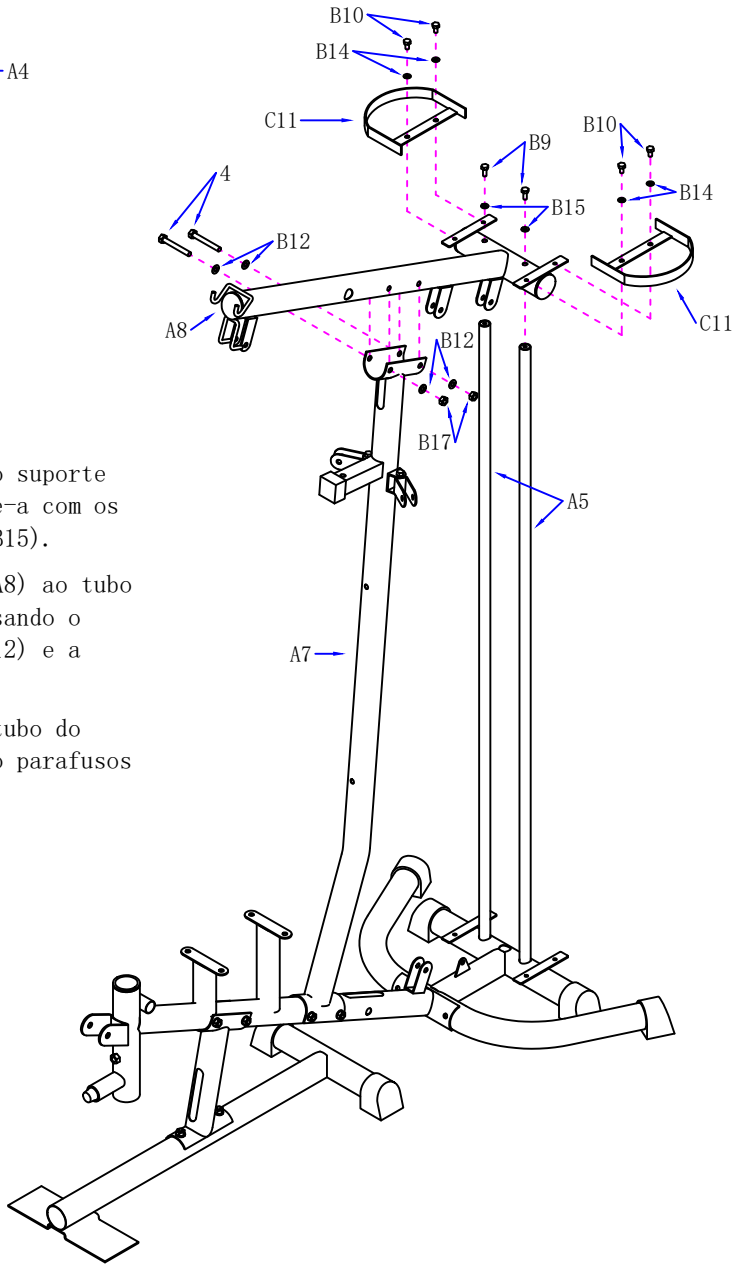

Passo:4

1. Coloque a haste guia (A5) no suporte superior do tubo (A8) e fixe-a com os parafusos (B9) e a arruela(B15).
2. Conecte o tubo de suporte (A8) ao tubo de suporte principal (A7) usando o parafuso (B4), a arruela (B12) e a porca (B17).
3. conecte o suporte (C11) ao tubo do suporte superior (A8) usando parafusos (B10) e arruelas (B14).

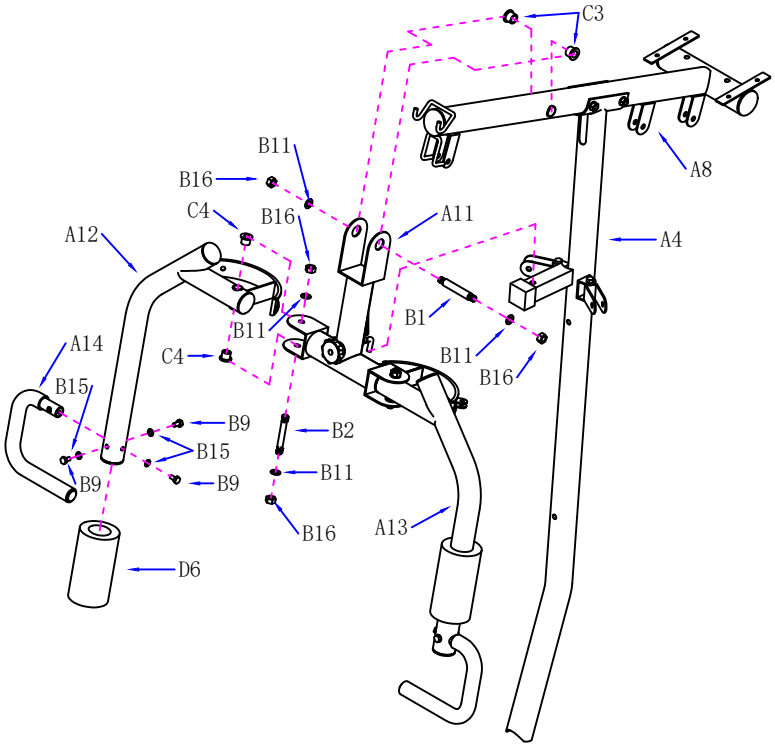

Passo:5

1. Insira a bucha metálica (C3) nos orifícios dos dois lados do tubo de suporte superior (A8), depois conecte o suporte do braço do acelerador (A11) ao tubo de suporte superior (A8) e fixe-o com o parafuso de fixação. cabeça (B1) arruela (B11) e porca (B16).

2. Coloque a bucha de metal (C4) nos orifícios superior e inferior do braço do acelerador direito (A12), depois conecte o braço do acelerador direito (A12) ao lado direito do suporte do braço do acelerador (A11) e fixe-o com um parafuso de cabeça dupla (B2), uma arruela (B11) e uma porca (B16).

3. Coloque a esponja (D6) no braço do acelerador direito (A12) e ajuste-o para uma determinada posição.

4. Prenda a alça (A14) ao braço acelerador direito (A12) e prenda com parafusos (B9) e arruelas de proa

(B15).

5. Mesmo método para montar o braço do acelerador esquerdo (A13)

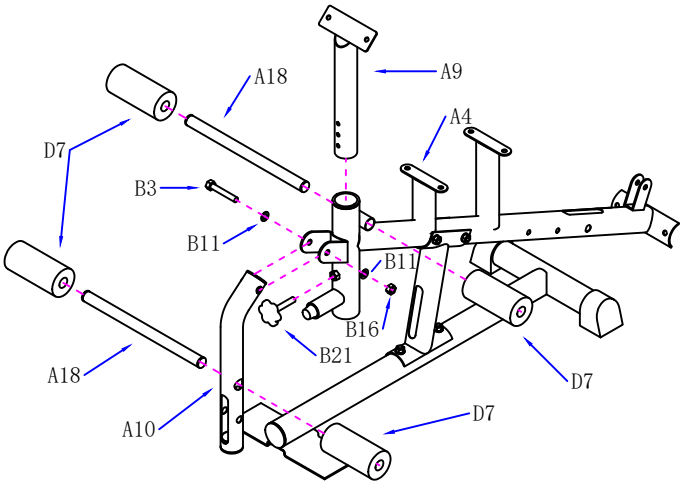

Passo:6

1. Insira o tubo de suporte da almofada do cotovelo (A9) no tubo da almofada (A4) e prenda com o parafuso de botão (B21).
2. Instale o tubo de esponja de ferro (A18) no tubo da almofada do assento (A4) e insira uma pequena esponja (D7) de ambos os lados.
3. Insira um tubo de ferro esponja (A18) no tubo inicial (A10). Em seguida, insira uma pequena esponja (D7) de ambos os lados.

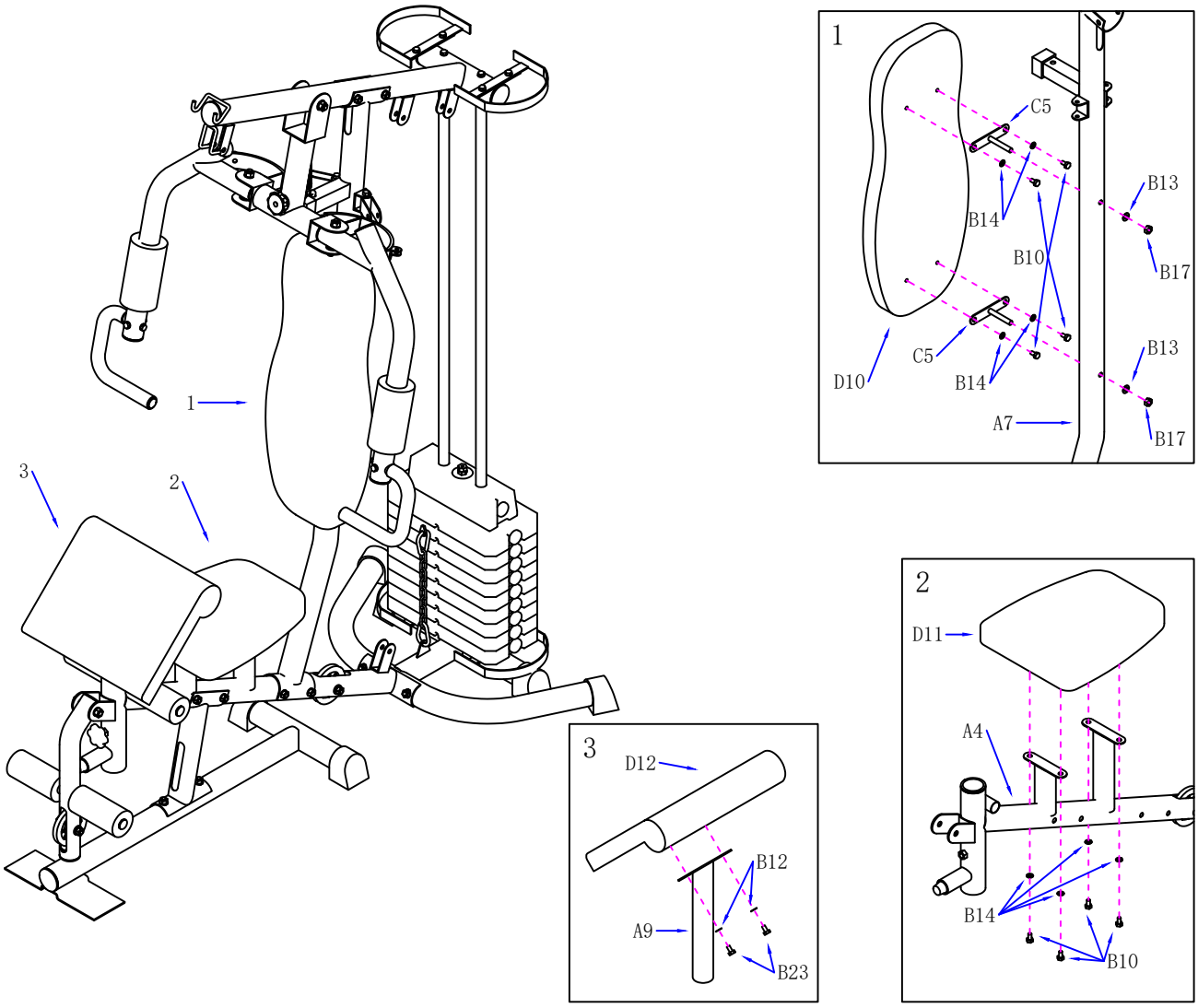

Passo:7

1. Conecte o suporte da almofada traseira (C5) à almofada traseira (D10), fixe-o com o parafuso (B10) e arruela (B14), depois insira-a no orifício do tubo de suporte principal (A7) e fixe com a arruela (B13).) e porca (B17).

2. Conecte a almofada do assento (D11) ao tubo do assento (A4) e fixe-o com parafusos (B10)e arruelas (B14).

3. Conecte a cotoveleira (D12) ao tubo de suporte da cotoveleira (A9) e prenda com parafusos (B23) e arruelas (B12).

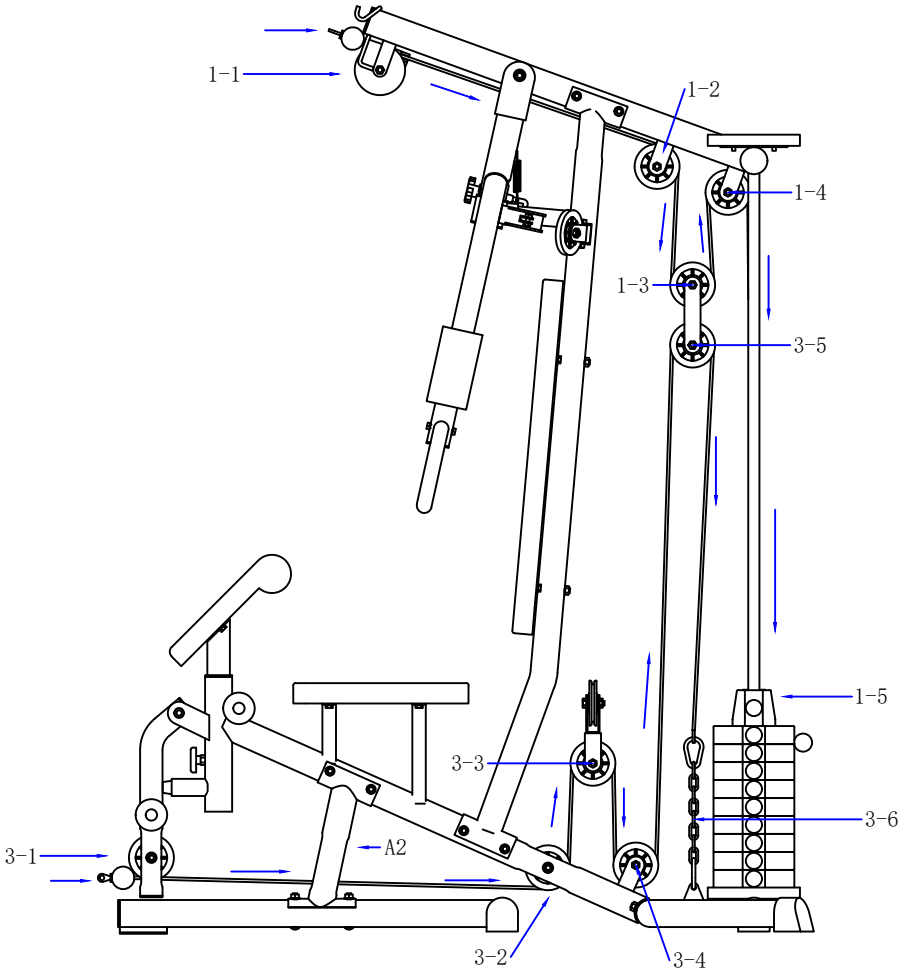
1-1
1-2
1-4
1-3
3-5
1-5
3-3
3-6
3-1
A2
3-2
3-4

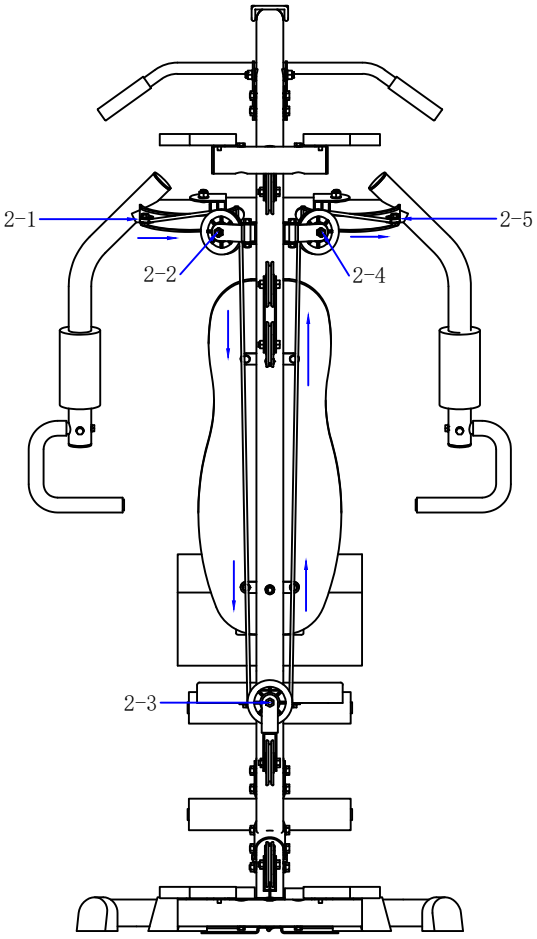
2-1
2-5
2-2
2-4
2-3

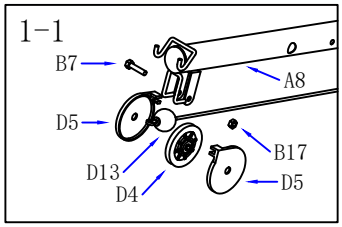

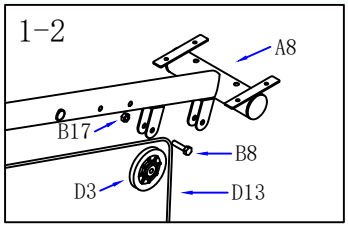

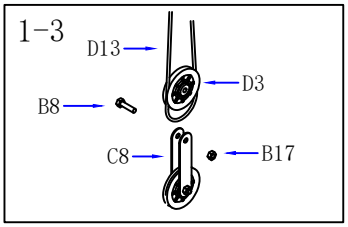

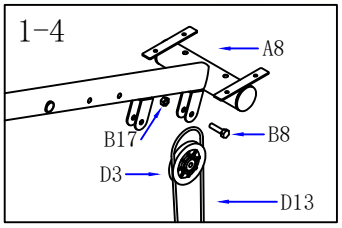

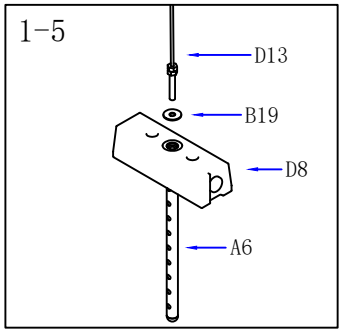

Passo:8

1-1. Passe o cabo superior (D13) pela primeira estrutura da polia do tubo de suporte superior (A8), monte a polia (D4) e a tampa da polia (D5), e fixe com parafusos (B7) e porcas (B17).

1-2. Conecte o cabo superior (D13) através do tubo de suporte principal (A7) à segunda estrutura da polia do tubo de suporte superior (A8), coloque a polia (D3) e fixe-a com os parafusos (B8) e porcas (B17).

1-3. O cabo de aço superior (D13) é abaixado e contorna a polia (D3), então a polia (D3) é conectada ao suporte da polia (C8) e fixada com parafusos (B8) e porcas (B17).

1-4. O cabo de aço superior (D13) é puxado para cima e enrolado em torno da polia (D3), conectado à terceira estrutura da polia do tubo de suporte superior (A8) e fixado com parafusos (B8) e porcas (B17) .

1-5. Puxe o cabo superior (D13) para baixo entre as duas hastes guia (A5), passe-o pelo anel grande (B19) e prenda-o ao tubo de seleção de peso (A6).

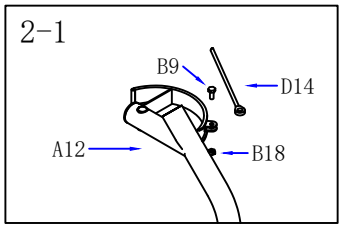

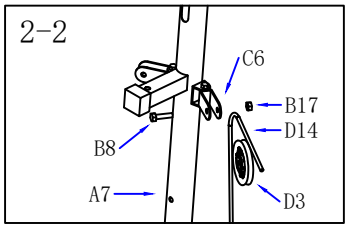

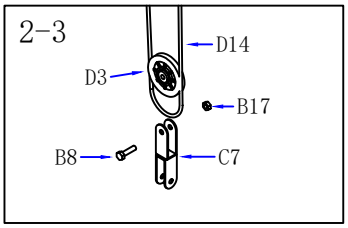

Passo:9

2-1. Conecte uma extremidade do cabo de aço do braço do acelerador (D14) ao gancho do braço do acelerador esquerdo (A12) e fixe-o com parafusos (B9) e porcas (B18).

2-2. O cabo de aço do braço do acelerador (D14) é enrolado em torno da polia (D3), então a polia (D3) é conectada ao suporte da polia única (C6) no lado esquerdo do tubo de suporte principal (A7) e fixada com parafusos (B8) e porcas (B17).

2-3. O cabo de aço do braço do acelerador (D14) é puxado para baixo e enrolado na polia (D3), em seguida a polia é conectada ao suporte da polia dupla (C7) e fixada com parafusos (B8) e porcas (B17).

2-4. As etapas de instalação são as mesmas de 2-2.

2-5. As etapas de instalação são as mesmas de 2-1.

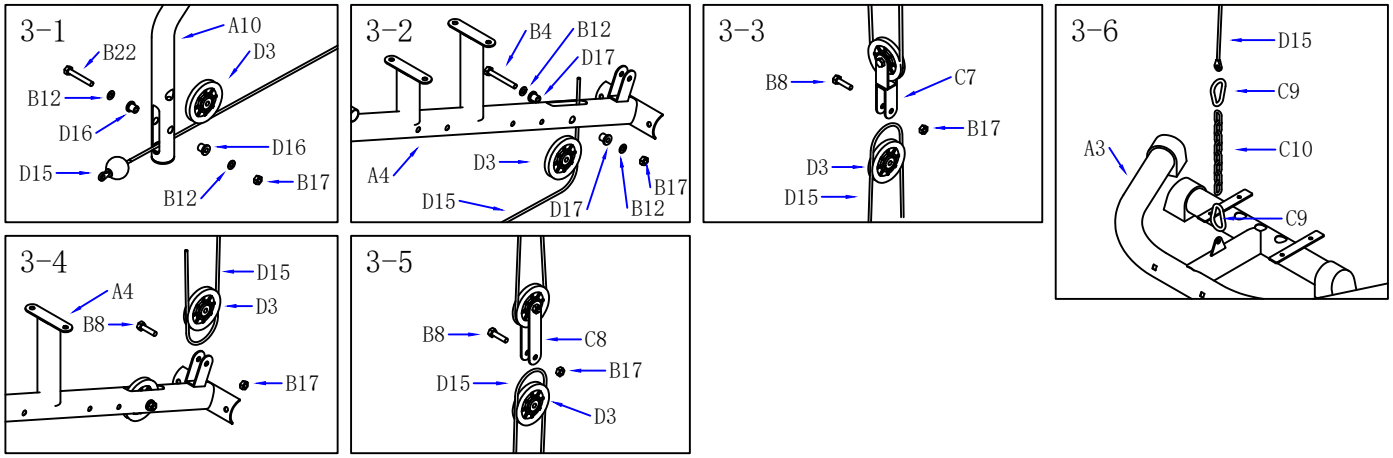

Passo:10

3-1. Passe o cabo de aço inferior (D15) pelo tubo de partida (A10), coloque a bucha curta (D16) nos orifícios dos dois lados do tubo de partida (A10), depois coloque a polia (D3) e fixe-a com o parafuso (B22) arruela (B12) e porca (B17).

3-2. O cabo de aço inferior (D15) é passado através do espaço de abertura na parte inferior do tubo de suporte vertical (A2), e o cabo de aço inferior (D15) é puxado para cima e enrolado em torno da polia (D3) através do espaço de abertura traseiro do o tubo da almofada do assento (A4). Em seguida, coloque a bucha longa (D17) nos orifícios dos dois lados do tubo do assento (A4), insira a polia (D3) e fixe-a com o parafuso (B4) arruela (B12) bucha longa (D17) e porca (B17).

3-3. Puxe o cabo de aço inferior (D15) para cima e em volta da polia (D3), conecte a polia (D3) ao suporte da polia dupla (C7) e prenda com parafusos (B8) e porcas (B17).

3-4. Puxe para baixo o cabo de aço inferior (D15) e enrole-o ao redor da polia (D3). Prenda a polia (D3) à estrutura da polia do tubo do assento (A4). Fixe com parafusos (B8) e porcas (B17).

3-5. Puxe o cabo de aço inferior (D15) para cima e em volta da polia (D3), conecte a polia (D3) ao suporte da polia (C8) e prenda com parafusos (B8) e porcas (B17).
3-6. Puxe para baixo o cabo de aço inferior (D15) e conecte-o com a corrente (C10) e o gancho (C9) no canal basal posterior (A3).
Nota: Ajuste o cabo de aço (D15) o suficiente e fixe a posição da corrente com o gancho.

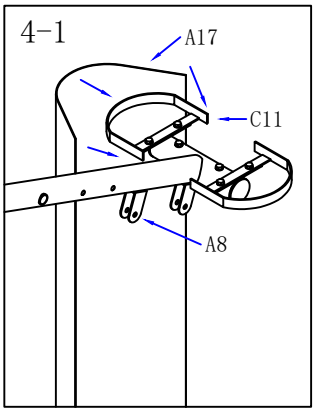

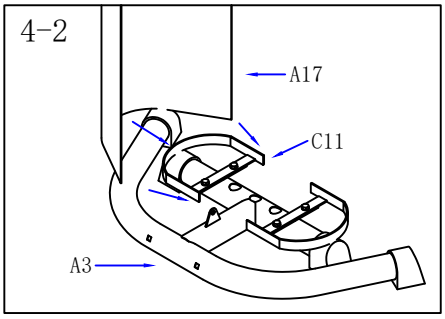

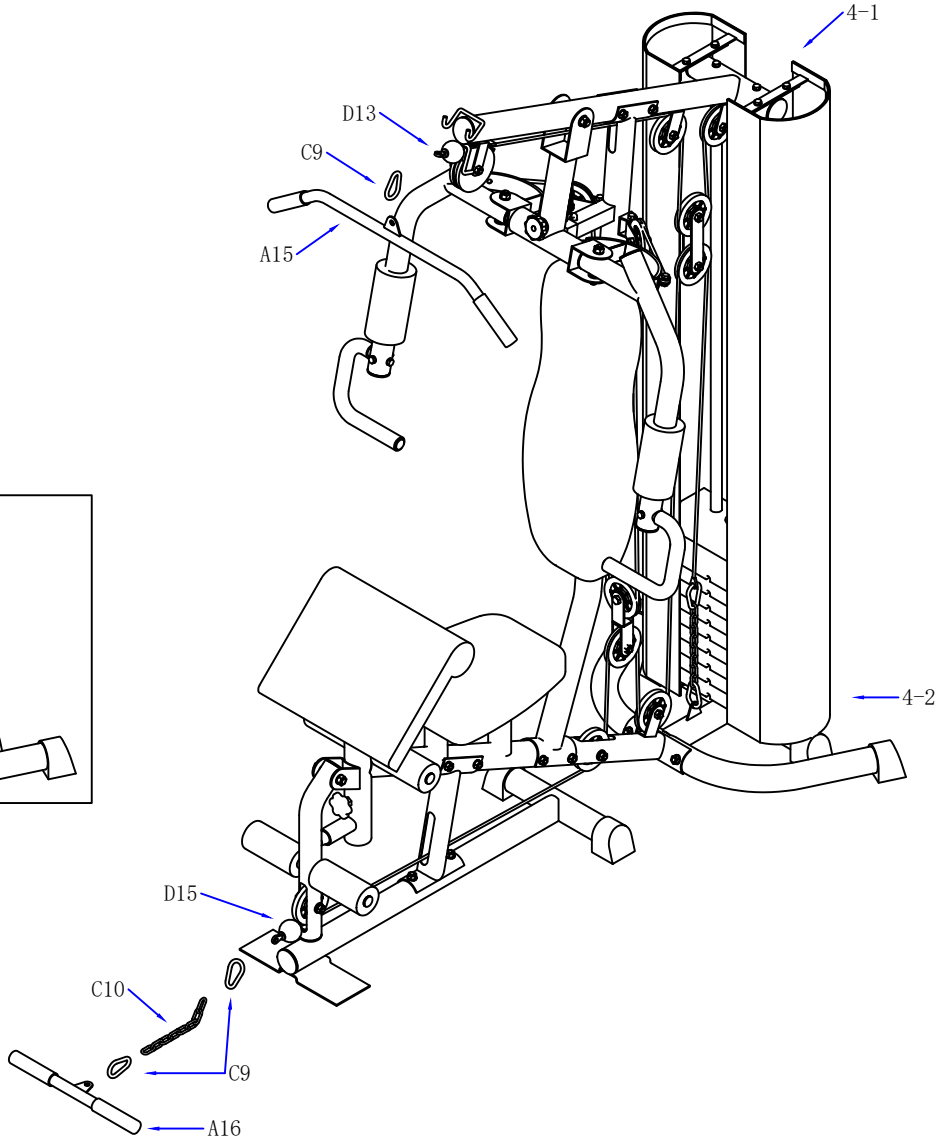

Passo:11

1. Conecte a travessa superior (A15) à extremidade dianteira do cabo de aço superior (D13) e use um gancho (C9) para conectá-lo.

2. Conecte a braçadeira horizontal inferior (A16) à extremidade dianteira do cabo de aço inferior (D15) e conecte-o com a corrente (C10) e o gancho (C9) em ambas as extremidades.

4-1.Coloque a cobertura de malha protetora direita (A17) no suporte da cobertura de malha protetora (C11) no tubo de suporte superior e, em seguida, puxe a cobertura de malha protetora para baixo no suporte da cobertura de malha protetora.) no canal dasal posterior (A3) e fixe-o.

4-2.Use o mesmo procedimento de instalação para a tampa de malha protetora esquerda (A17).